Folha de Dados

IDGED:

0106/19

LOTE:

1173

AUTOR:

AGUASOLOS; SRH

TÍTULO:

ADAPTAÇÃO DO PROJETO EXECUTIVO E ESTUDO DE VIABILIADADE DE ÁREA COMPLEMENTAR DO RIACHO DO SANGUE

SUBTÍTULO:

MAPAS

FOLHA DE DADOS - GED/SRH

TIPO DE DOCUMENTO: Estudo

Identidade GED: 106/19

Lote: 01173

Nº de Registro: 106/19

Autores: CEPA/SRH

Programa:

Título: Adaptação do projeto executivo e estudo de viabilidade da área complementar do riacho do Sangue

Sub-Título 1: Mapas

Sub-Título 2:

Nº de Páginas: 10 plantas

Volume:

Tomo: 3

Editor: Siguardos

Data de Publicação (mês/ano): Agosto / 1985

Local de Publicação: Fortaleza

Localização da Obra

Tipo de Empreendimento:

☐ Barragem ☐ Açude	☐ Adutora ☐ Canal / Eixo de Transp. ☒ Outro Irrigação
Rio / Riacho Barrado:	Fonte Hídrica: Riacho do Sangue

Bacia: Jaguaribe

Sub-bacia: Médio Jaguaribe

Municípios: Solonópole / Jaguaretama

Distrito:

Microregião: Senador Pompeu

Estado: Ceará

Lote: 01173 - Prep (X) Scan ( ) Index ( )
Projeto Nº 0106/19
Volume ____ / ____
Qtd A4 ____ Qtd. A3 ____
Qtd. A2 ____ Qtd A1 ____
Qtd A0 ____ Outros ____

0106/19

GOVERNO DO ESTADO DO CEARÁ
SECRETARIA DE PLANEJAMENTO E COORDENAÇÃO
COMISSÃO ESTADUAL DE PLANEJAMENTO AGRÍCOLA
C E P A

ADAPTAÇÃO DO PROJETO EXECUTIVO E ESTUDO DE VIABILIDADE DA ÁREA COMPLEMENTAR DO RIACHO DO SANGUE

M A P A S

TOMO III

ESTADO DO CEARÁ
95/1317
BIBLIOTECA
020519
SECRETARIA DE ...

000003

RELAÇÃO DE MAPAS	CÓDIGO/Nº MAPAS
7- Reconhecimento de Solo	RSL - 1/3 à 3/3
8- Cadastramento Físico	CAD - 1/1
9- Rede Distribuição Elétrica	ELT - 1/1
10- Adaptação do Projeto	ADP - 1/10 à 10/10

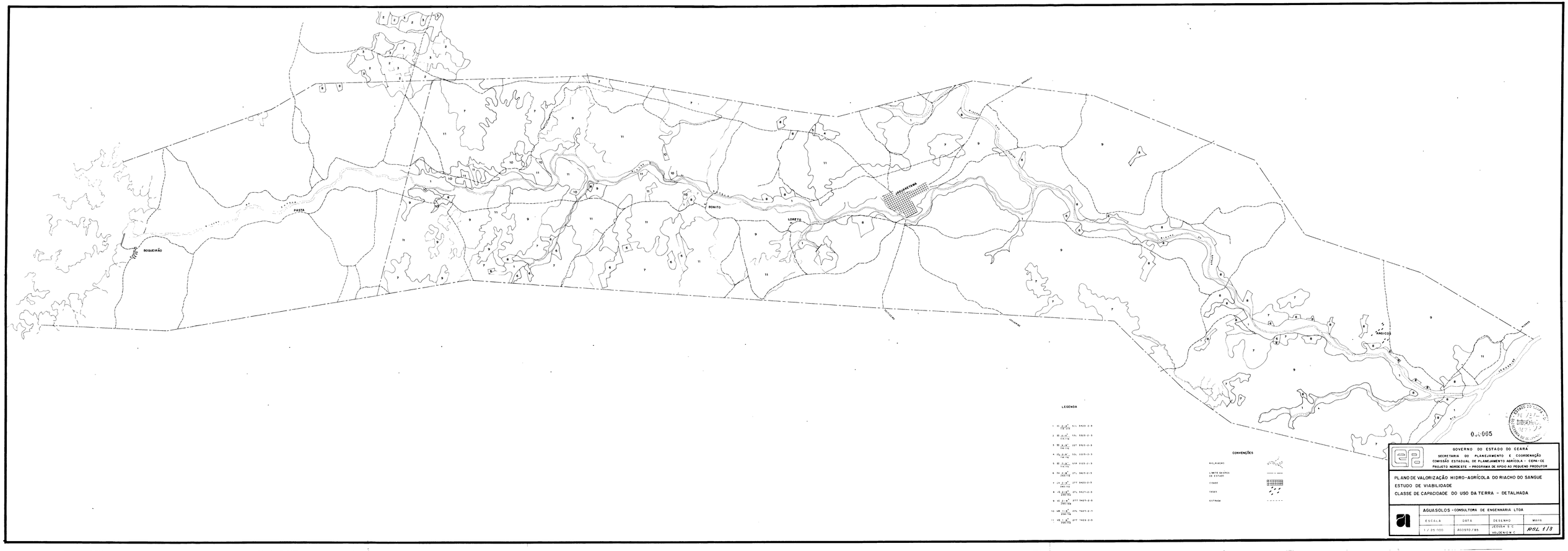

BOQUEIRÃO
PASTA
BONITO
LORETO
JAGUARETAMA
ANGICOS
LEGENDA
CONVENÇÕES
RIO/RIACHO
LIMITE DA ÁREA DE ESTUDO
CIDADE
CASAS
ESTRADA
0.0005
GOVERNO DO ESTADO DO CEARÁ
SECRETARIA DO PLANEJAMENTO E COORDENAÇÃO
COMISSÃO ESTADUAL DE PLANEJAMENTO AGRÍCOLA - CEPA-CE
PROJETO NORDESTE - PROGRAMA DE APOIO AO PEQUENO PRODUTOR
PLANO DE VALORIZAÇÃO HIDRO-AGRÍCOLA DO RIACHO DO SANGUE
ESTUDO DE VIABILIDADE
CLASSE DE CAPACIDADE DO USO DA TERRA - DETALHADA
AGUASOLOS - CONSULTORA DE ENGENHARIA LTDA
ESCALA
1 / 25.000
DATA
AGOSTO / 85
DESENHO
JEOVAH S C
VALDENION C
MAPA
RSL 1/3

LEGENDA

CLASSES DE CAPACIDADE DE USO DA TERRA	ÁREA (ha)
III	1 472,50
III	18,75
IV	1 626,87
VI	10 508,26
VII	2 890,62
	194,87
RIOS E ÁREA URBANA	16 711,87

CONVENÇÕES

- RIO, RIACHO
- LIMITE DA ÁREA DE ESTUDO
- CIDADE
- CASAS
- ESTRADA

ESTADO DO CEARÁ
BIBLIOTECA
SECRETARIA DE RECURSOS
0JL006

GOVERNO DO ESTADO DO CEARÁ
SECRETARIA DO PLANEJAMENTO E COORDENAÇÃO
COMISSÃO ESTADUAL DE PLANEJAMENTO AGRICOLA - CEPA-CE
PROJETO NORDESTE - PROGRAMA DE APOIO AO PEQUENO PRODUTOR

PLANO DE VALORIZAÇÃO HIDRO-AGRÍCOLA DO RIACHO DO SANGUE
ESTUDO DE VIABILIDADE
CLASSE DE CAPACIDADE DO USO DA TERRA - SIMPLIFICADA

AGUASOLOS - CONSULTORA DE ENGENHARIA LTDA

ESCALA	DATA	DESENHO	MAPA
1/25 000	[illegible]	JEOVAH S C VALDENIO N C	RSL 2/3

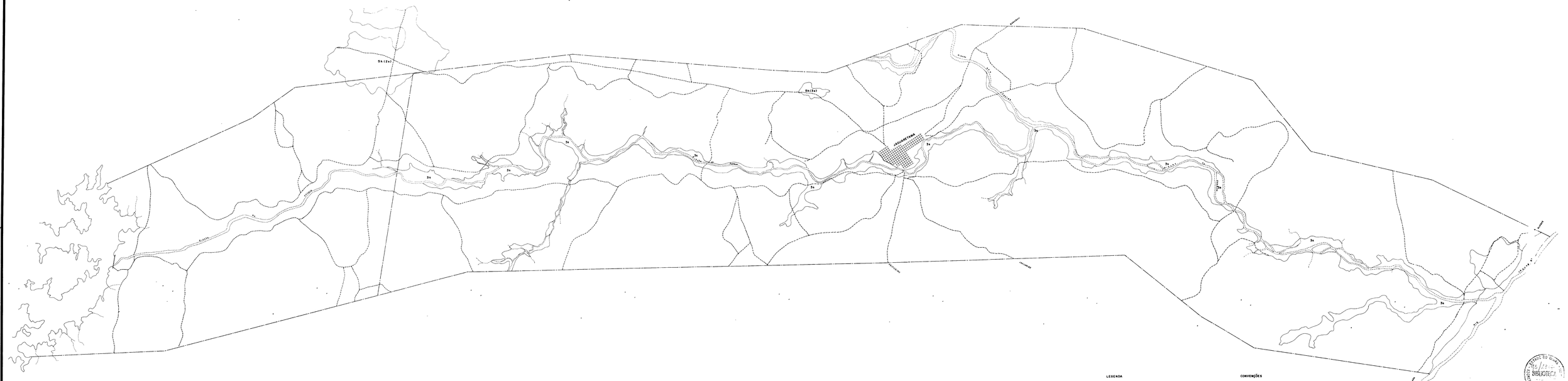

LEGENDA

CLASSES DE TERRAS PARA IRRIGAÇÃO	ÁREA (ha)
3a	1 068,25
5h(2a)	4 10,25
5h(3a)	18,75
6	15 029,75
	1 [illegible]
RIOS E ÁREAS URBANAS	16 711,87

CONVENÇÕES

RIO/RIACHO	
LIMITE DA ÁREA DE ESTUDO	
CIDADE	
ESTRADA	

ESTADO DO CEARÁ
SUBDIRETORIA
DO ESTADO DO BRASIL
BIBLIOTECA

0.0007

GOVERNO DO ESTADO DO CEARÁ
SECRETARIA DO PLANEJAMENTO E COORDENAÇÃO
COMISSÃO ESTADUAL DE PLANEJAMENTO AGRÍCOLA - CEPA-CE
PROJETO NORDESTE - PROGRAMA DE APOIO AO PEQUENO PRODUTOR

PLANO DE VALORIZAÇÃO HIDRO-AGRÍCOLA DO RIACHO DO SANGUE
ESTUDO DE VIABILIDADE
CLASSES DE TERRAS PARA IRRIGAÇÃO - SIMPLIFICADA

AGUASOLOS - CONSULTORA DE ENGENHARIA LTDA.

ESCALA	DATA	DESENHO	MAPA
1/25.000	AGOSTO/85	JEOVAH S C VALDENIZA C	RSL 3/3

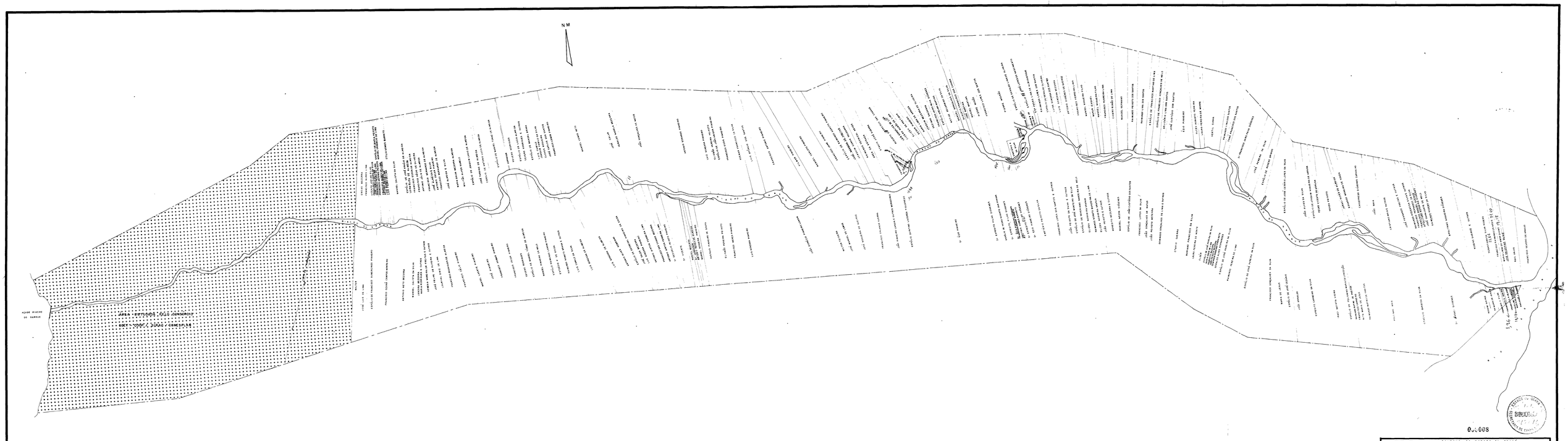

0.0008

GOVERNO DO ESTADO DO CEARÁ

SECRETARIA DO PLANEJAMENTO E COORDENAÇÃO
COMISSÃO ESTADUAL DE PLANEJAMENTO AGRICOLA - CEPA-CE
PROJETO NORDESTE-PROGRAMA DE APOIO AO PEQUENO PRODUTOR

PLANO DE VALORIZAÇÃO HIDRO-AGRÍCOLA DO RIACHO DO SANGUE

ESTUDO DE VIABILIDADE

CADASTRAMENTO FISICO

AGUASOLOS - CONSULTORA DE ENGENHARIA LTDA

ESCALA	DATA	DESENHO	MAPA
1:5.000	SETEMBRO/85	[illegible]	CAD 1/1

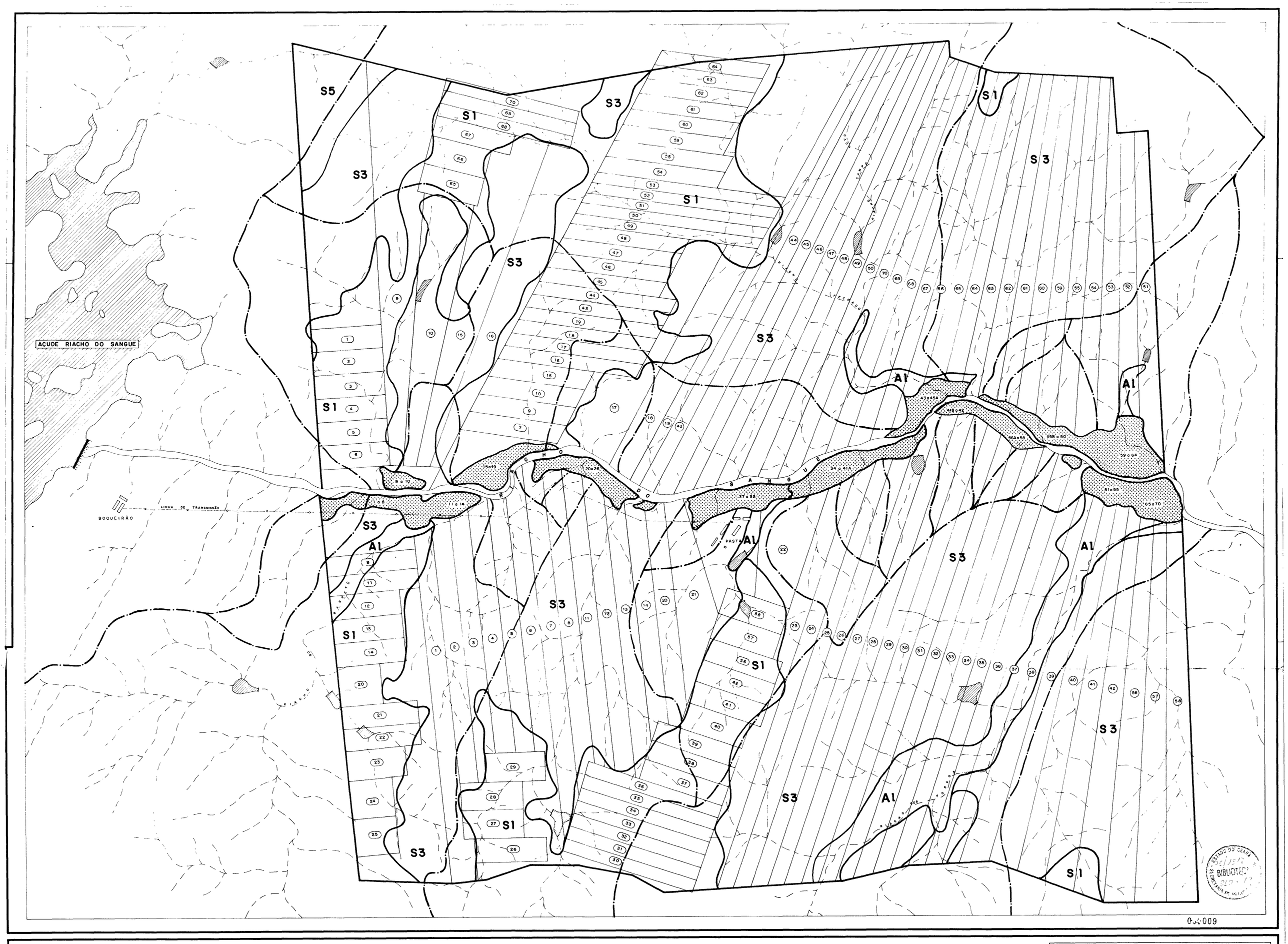

ESTADO DO CEARÁ
BIBLIOTECA
SECRETARIA DE PLANEJAMENTO

0.0009

CONVENÇÕES:

- RIO
- RIACHO
- AÇUDE
- LOCALIDADE

LEGENDA:

- LIMITE DA ÁREA DO PROJETO
- LIMITE DA CLASSE DE TERRA
- LIMITE DE BACIA HIDROGRÁFICA
- ÁREA IRRIGADA POR ASPERSÃO E NÚMEROS DOS LOTES NELA CONTIDO
- (1) LOTE PARA PASTO NATIVO E RESPECTIVO NÚMERO
- (8) LOTE COM POSSIBILIDADE DE CULTURA E RESPECTIVO NÚMERO
- S1,A1, CLASSES DE TERRA

GOVERNO DO ESTADO DO CEARÁ
SECRETARIA DO PLANEJAMENTO E COORDENAÇÃO
COMISSÃO ESTADUAL DE PLANEJAMENTO AGRÍCOLA – CEPA-CE
PROJETO NORDESTE – PROGRAMA DE APOIO AO PEQUENO PRODUTOR

ADAPTAÇÃO DO PROJETO RIACHO DO SANGUE
LOTEAMENTO DA ZONA SECA

SIRAC SERVIÇOS INTEGRADOS DE ASSESSORIA E CONSULTORIA LTDA		AGUASOLOS CONSULTORA DE ENGENHARIA LTDA	
DESENHO: HENRIQUE	DATA: AGO. 1985	ESCALA: 1/10.000	PRANCHA: ADP 05/10

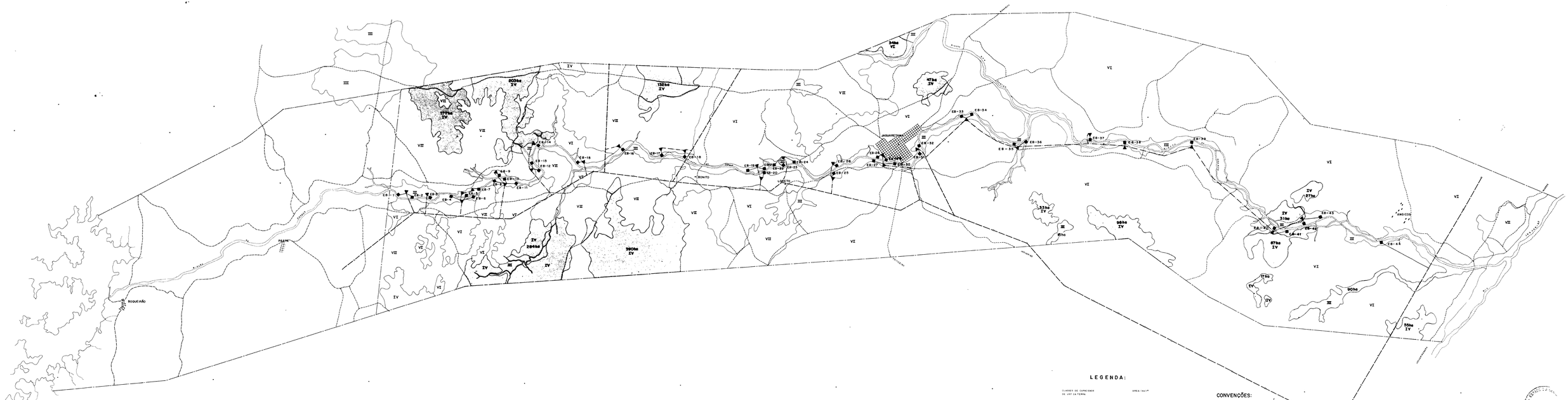

LEGENDA:

CLASSES DE CAPACIDADE DE USO DA TERRA	ÁREA (ha) (*)
II	1.472,50
III	18,75
IV	1.826,87
VI	10.559,24
VII	2.890,60
	154,87
TOTAL	16.922,83

(*) - INFO. NÃO DISPONÍVEL

LOTE PARA LOTE COM CULTURA DE SUBSISTÊNCIA

LINHA DE TRANSMISSÃO

REDE DE DISTRIBUIÇÃO PRIMÁRIA

REDE DE DISTRIBUIÇÃO SECUNDÁRIA

ESTAÇÃO DE BOMBEAMENTO

TRANSFORMADOR DE DISTRIBUIÇÃO TRIFÁSICO RT 13.800/380-220v, CLASSE 15kv.

CONVENÇÕES:

RIO/RIACHO

LIMITE DA ÁREA DO ESTUDO

CIDADE

CASAS

ESTRADA

000010

BIBLIOTECA

GOVERNO DO ESTADO DO CEARÁ
SECRETARIA DO PLANEJAMENTO E COORDENAÇÃO
COMISSÃO ESTADUAL DE PLANEJAMENTO AGRÍCOLA - CEPA-CE
PROJETO NORDESTE - PROGRAMA DE APOIO AO PEQUENO PRODUTOR

PLANO DE VALORIZAÇÃO HIDRO-AGRÍCOLA DO RIACHO DO SANGUE

ESTUDO DE VIABILIDADE

REDE DE DISTRIBUIÇÃO ELÉTRICA

AGUASOLOS - CONSULTORA DE ENGENHARIA LTDA

ESCALA	DATA	DESENHO	MAPA
1/25 000	AGOSTO / 85	JEOVAH S C VALDENIO N C	ELT 4/4

BARRILETE TIPO-1

ADUTORA Ø150 ALIMENTADA POR DOIS CONJUNTOS

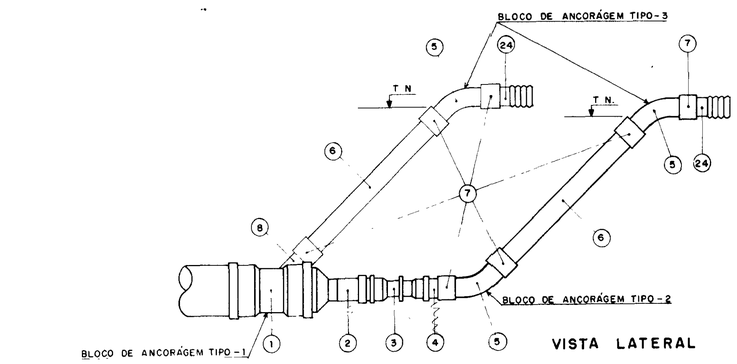

VISTA LATERAL

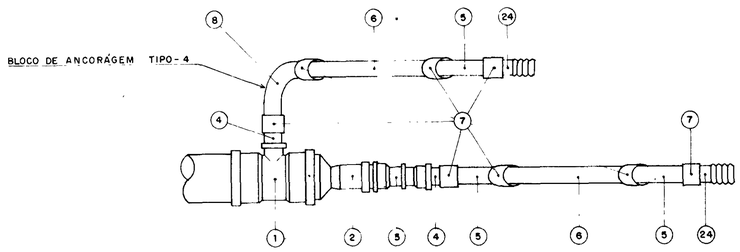

VISTA SUPERIOR

BARRILETE TIPO-2

ADUTORA Ø100 ALIMENTADA POR DOIS CONJUNTOS

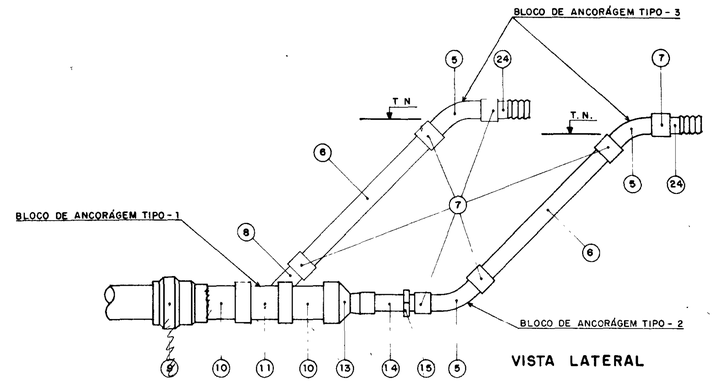

VISTA LATERAL

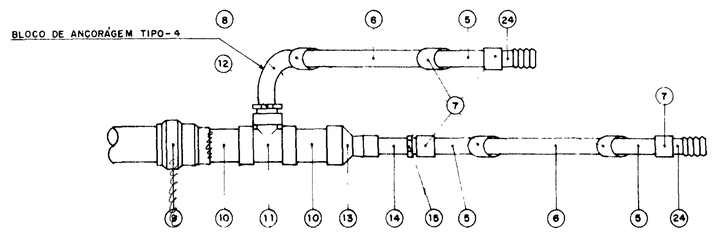

VISTA SUPERIOR

BARRILETE TIPO-3

ADUTORA Ø100 ALIMENTADA POR UM CONJUNTO

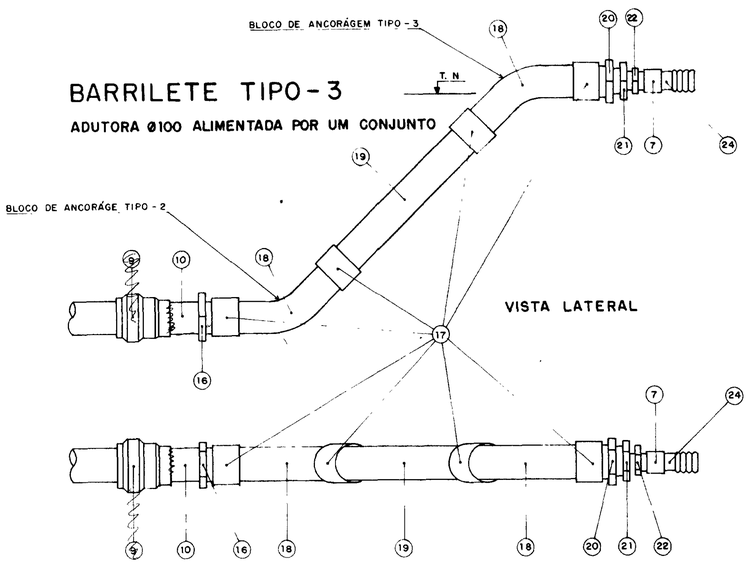

VISTA LATERAL

VISTA SUPERIOR

BARRILETE TIPO-4

ADUTORA Ø~~100~~ 75 ALIMENTADA POR UM CONJUNTO

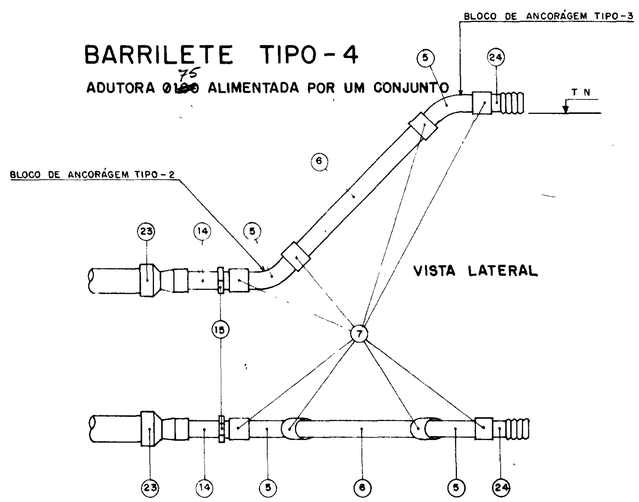

VISTA LATERAL

VISTA SUPERIOR

ESTADO DO CEARÁ 13/12/85 BIBLIOTECA SECRETARIA DE REC. HÍDRICOS

030011

L E G E N D A

1. TÊ DE REDUÇÃO 90° - 150x50 ~~DE F°F° x PBA, COM BOLSAS~~ (CORRER A DERIVAÇÃO Ø 150 x 2")
   1 TOCO PVC - PN-80 Ø 150 mm, L=0,15 m
2. ~~REDUÇÃO DE 150x75 DE F°F° x PBA, PONTA E BOLSA~~
   REDUÇÃO SO BB Ø 150x125
3. ~~REDUÇÃO DE 75x60, PBA, PONTA E BOLSA~~
   TOCO PVC PN80 Ø 125 mm, L=0,15 m
4. ~~ADAPTADOR 60 PBA, PONTA E ROSCA~~
5. CURVA DE 45° - PVC ROSCÁVEL, Ø 2'
6. TOCO DE PVC ROSCÁVEL, Ø 2' - L=0.60m
7. LUVA DE PVC ROSCÁVEL - Ø2"
8. CURVA DE 90° - PVC ROSCÁVEL, Ø 2"
9. EXTREMIDADE LF - PONTA LISA BOLSA ELÁSTICA - Ø100 mm
10. LUVA DE TRANSIÇÃO LF - PN60 x PN80 - Ø100
11. TOCO LF PN80, Ø 100 - L=0 20m
12. TÊ COM ROSCA NA DERIVAÇÃO, LF-PN80, Ø 100 x 2.1/2'
13. BUCHA DE REDUÇÃO COM ROSCAS, Ø 2 1/2' x 2'
14. REDUÇÃO LF COM BOLSAS SOLDÁVEIS, Ø100 x 50
15. TOCO LF, PN80, Ø50 - L=0 15 m
16. ADAPTADOR LF, Ø 50 x 2'-BOLSA SOLDÁVEL x ROSCA MACHO
17. ADAPTADOR LF, Ø 100 x 4'-BOLSA SOLDÁVEL x ROSCA MACHO
18. LUVA DE PVC ROSCÁVEL - Ø 4'
19. CURVA DE 45°, PVC ROSCÁVEL - Ø 4'
20. TOCO DE PVC ROSCÁVEL - Ø 4', L=0 60m
21. BUCHA DE REDUÇÃO COM ROSCAS - Ø 4' x 3'
22. BUCHA DE REDUÇÃO COM ROSCAS - Ø 3' x 2'
23. NÍPEL PARALELO - Ø 2'
24. REDUÇÃO LF, Ø 75 x 50, COM BOLSAS SOLDÁVEIS
25. NIPEL COM ROSCA PARA MANGUEIRA

* 4.1. REDUÇÃO SO BB Ø 125 x 100 mm
4.2. TOCO PVC PN80 Ø 100, L=0.15 m
4.3. REDUÇÃO SO BB Ø 100 x 50 mm
4.4. ADAPTADOR SO/RM Ø 50 x 2"

GOVERNO DO ESTADO DO CEARÁ
SECRETARIA DO PLANEJAMENTO E COORDENAÇÃO
COMISSÃO ESTADUAL DE PLANEJAMENTO AGRÍCOLA – CEPA-CE
PROJETO NORDESTE – PROGRAMA DE APOIO AO PEQUENO PRODUTOR

ADAPTAÇÃO DO PROJETO RIACHO DO SANGUE
ESTAÇÕES DE BOMBEAMENTO – BARRILETES TIPO

SIRAC – SERVIÇOS INTEGRADOS DE ASSESSORIA E CONSULTORIA LTDA
AGUASOLOS – CONSULTORA DE ENGENHARIA LTDA

DESENHO	DATA	ESCALA	PRANCHA
HENRIQUE	AGO 1985	1/10	ADP 07/10

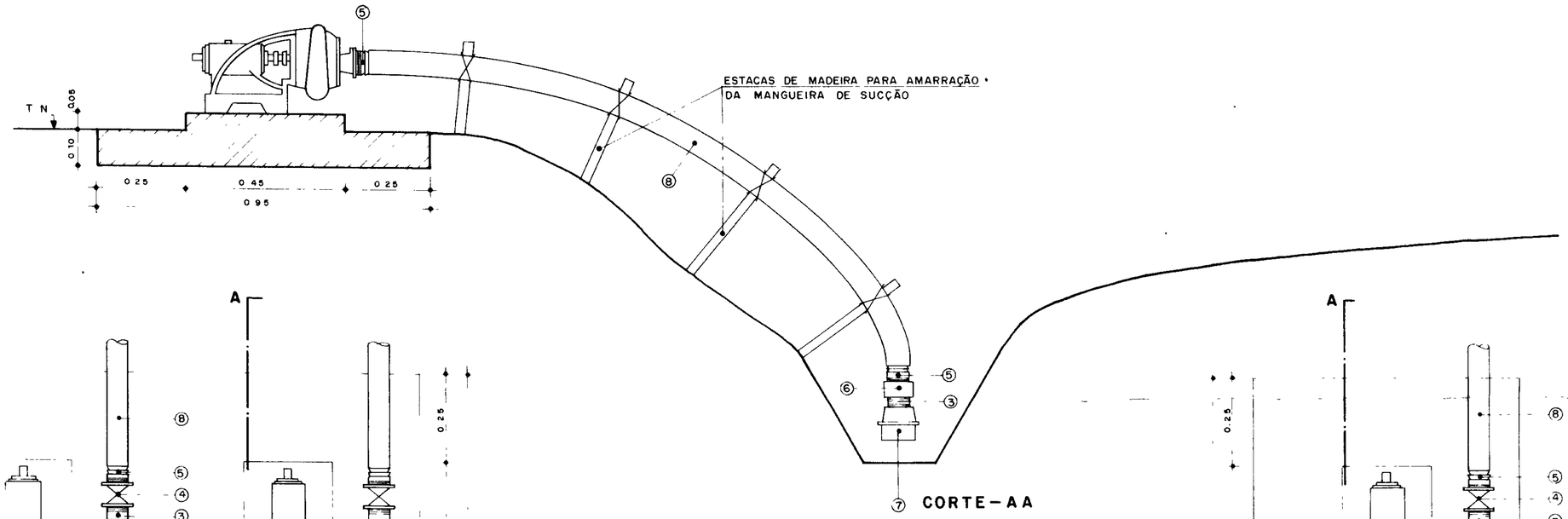

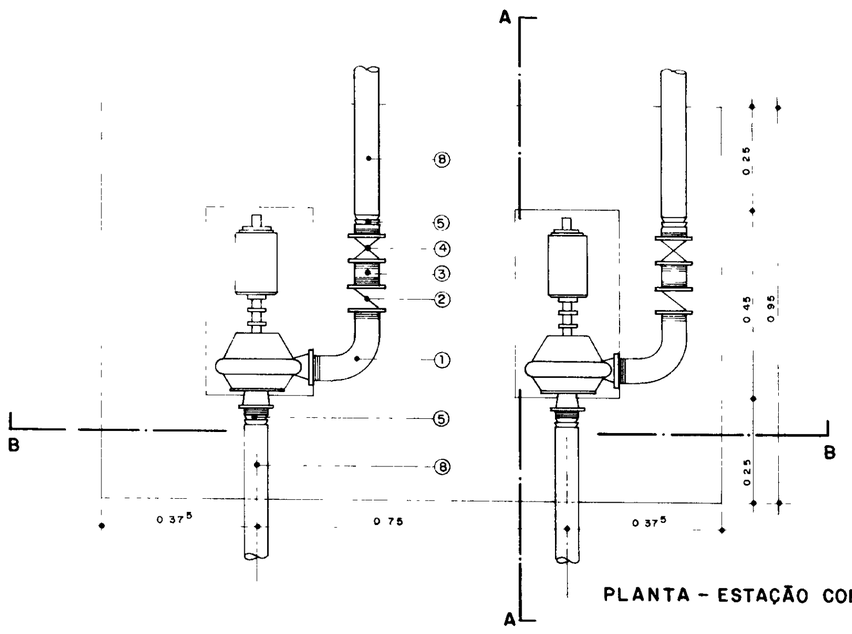

PLANTA - ESTAÇÃO COM 2 BOMBAS

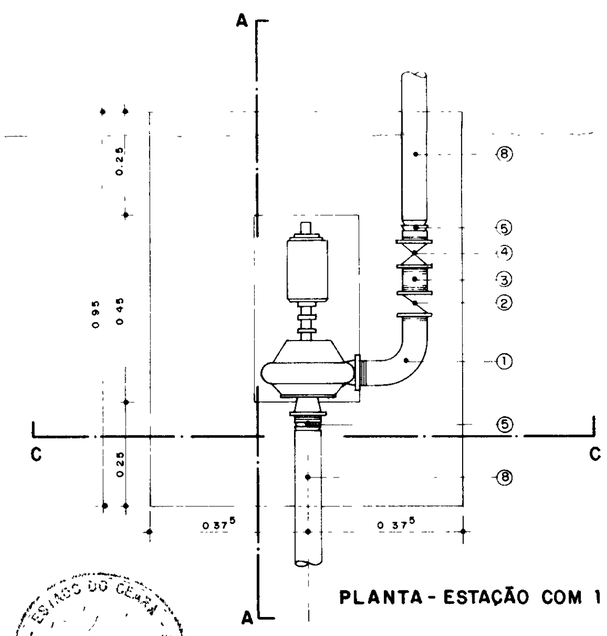

PLANTA - ESTAÇÃO COM 1 BOMBA

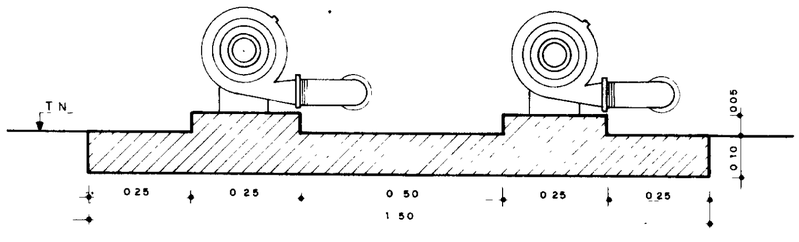

CORTE - BB

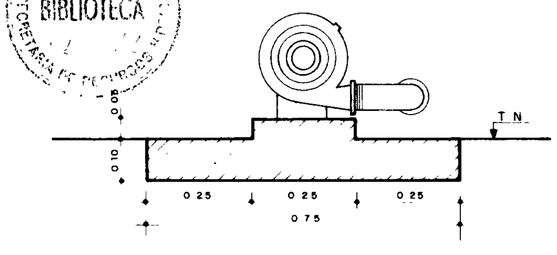

CORTE - CC

ESTADO DO CEARÁ
BIBLIOTECA
SECRETARIA DE RECURSOS HÍDRICOS

000012

LEGENDA:

1. CURVA DE 90°, Ø 2', COM ROSCAS
2. VÁLVULA DE RETENÇAO, Ø 2'
3. NÍPEL, Ø 2'
4. REGISTRO DE GAVETA, Ø 2"
5. ADAPTADOR PARA MANGUEIRA, Ø 2'
6. LUVA ROSCADA, Ø 2'
7. VÁLVULA DE PÉ COM CRIVO, Ø 2'
8. MANGUEIRA, Ø 2'

GOVERNO DO ESTADO DO CEARÁ
SECRETARIA DO PLANEJAMENTO E COORDENAÇÃO
COMISSAO ESTADUAL DE PLANEJAMENTO AGRÍCOLA – CEPA-CE
PROJETO NORDESTE – PROGRAMA DE APOIO AO PEQUENO PRODUTOR

ADAPTAÇÃO DO PROJETO RIACHO DO SANGUE
ESTAÇÕES DE BOMBEAMENTO – DETALHES

SIRAC
SERVIÇOS INTEGRADOS DE ASSESSORIA E CONSULTORIA LTDA

AGUASOLOS
CONSULTORA DE ENGENHARIA LTDA

DESENHO	DATA	ESCALA	PRANCHA
HENRIQUE	AGO 1985	1/10	ADP 08/10

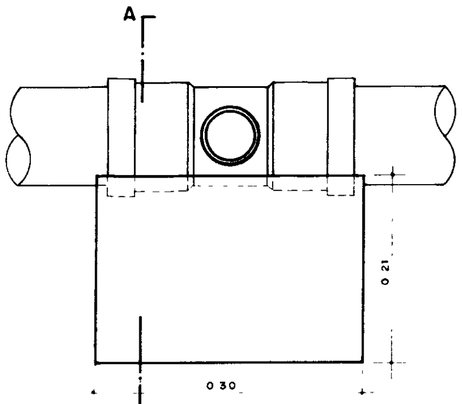

BLOCO DE ANCORÁGEM TIPO-1

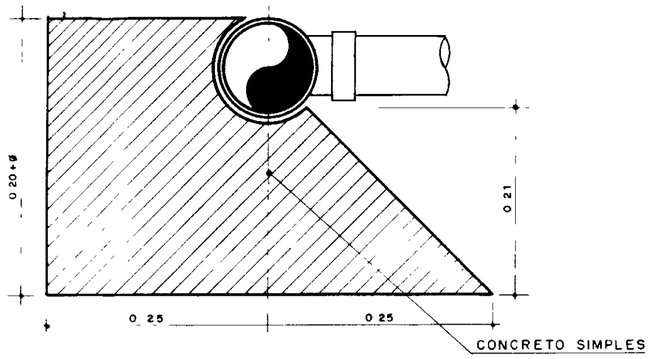

CORTE-AA

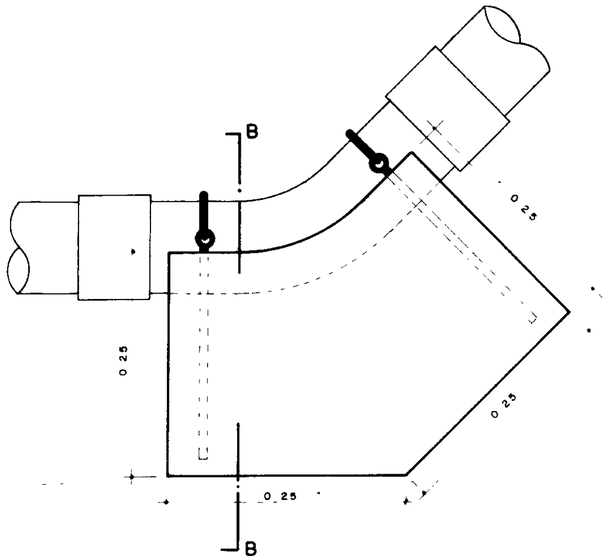

BLOCO DE ANCORÁGEM TIPO-2

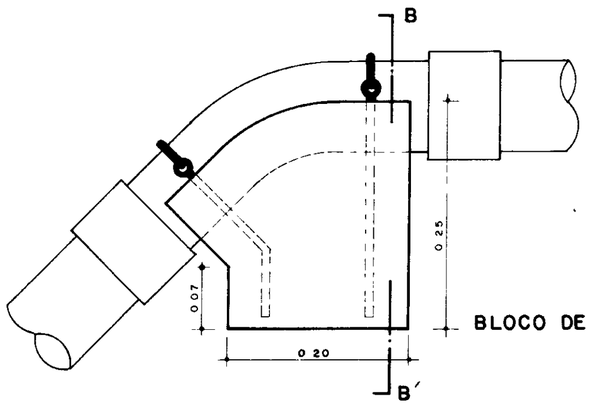

BLOCO DE ANCORÁGEM TIPO-3

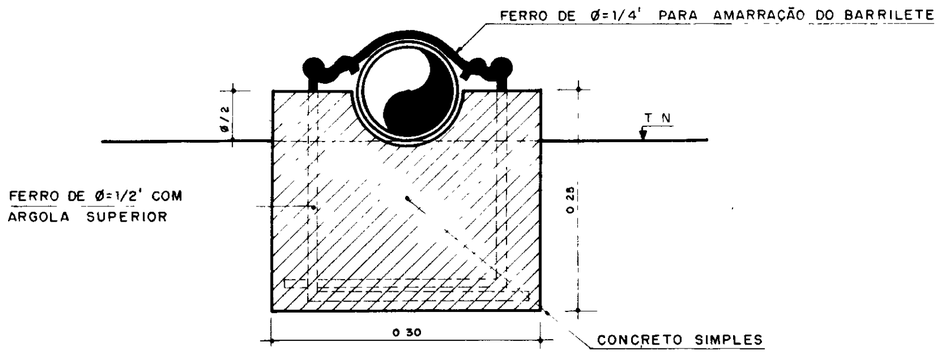

CORTE-B

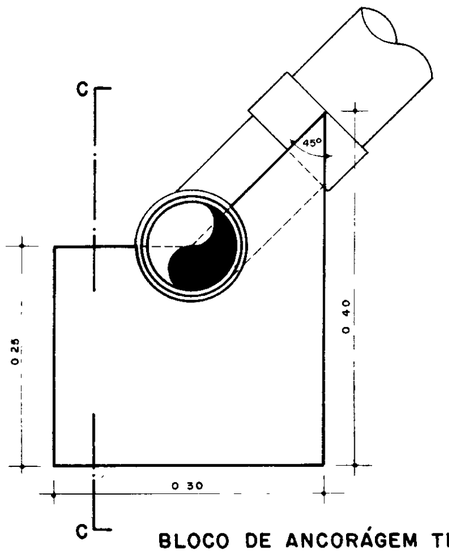

BLOCO DE ANCORÁGEM TIPO-4

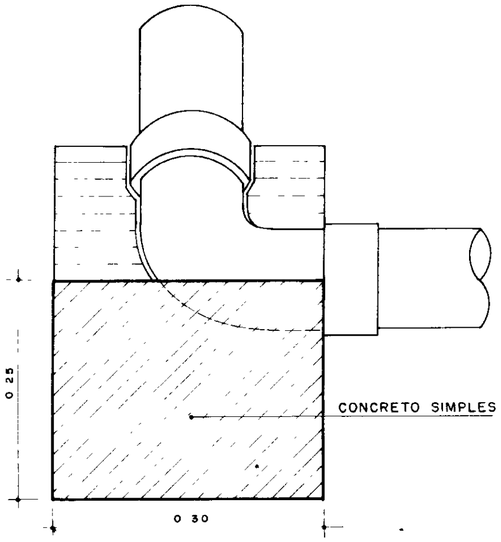

CORTE-CC

000013

ESTADO DO CEARÁ
BIBLIOTECA
SECRETARIA DE RECURSOS

GOVERNO DO ESTADO DO CEARÁ
SECRETARIA DO PLANEJAMENTO E COORDENAÇÃO
COMISSÃO ESTADUAL DE PLANEJAMENTO AGRÍCOLA – CEPA-CE
PROJETO NORDESTE – PROGRAMA DE APOIO AO PEQUENO PRODUTOR

ADAPTAÇÃO DO PROJETO RIACHO DO SANGUE
BLOCOS DE ANCORÁGEM

SIRAC SERVIÇOS INTEGRADOS DE ASSESSORIA E CONSULTORIA LTDA		AGUASOLOS CONSULTORA DE ENGENHARIA LTDA	
DESENHO HENRIQUE	DATA AGO 1985	ESCALA 1/5	PRANCHA ADP09/10

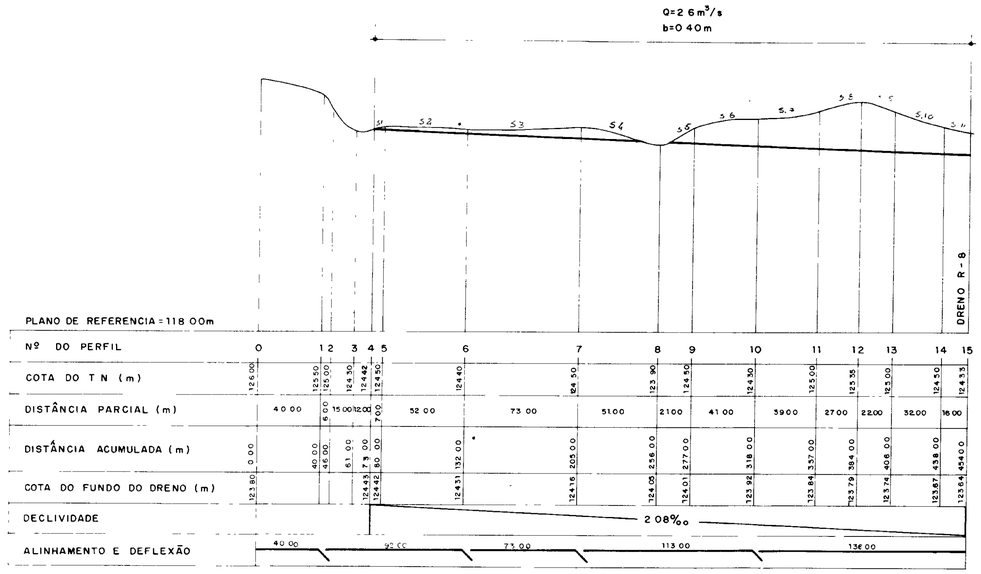

DRENO R - 6

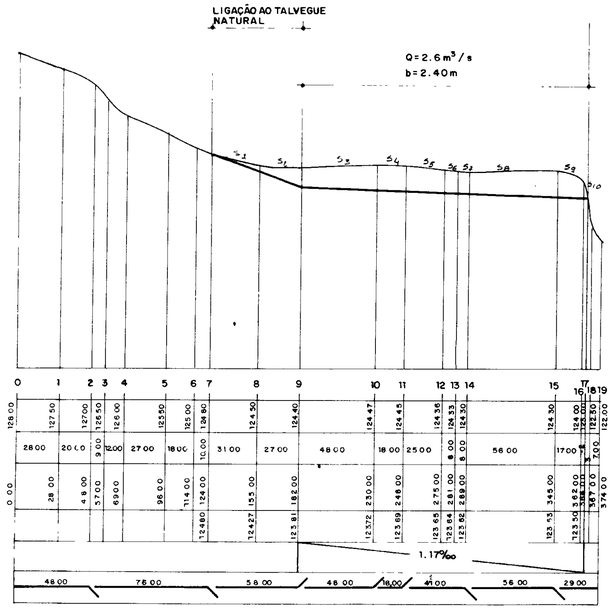

DRENO R - 8

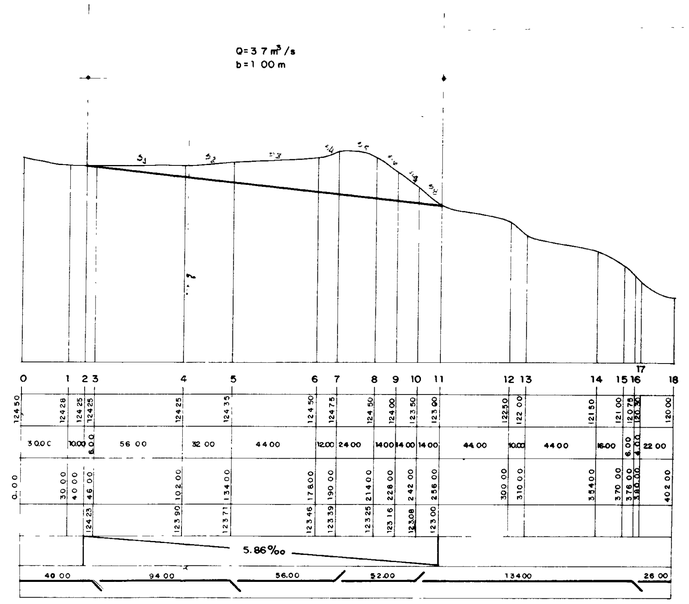

DRENO R - 12

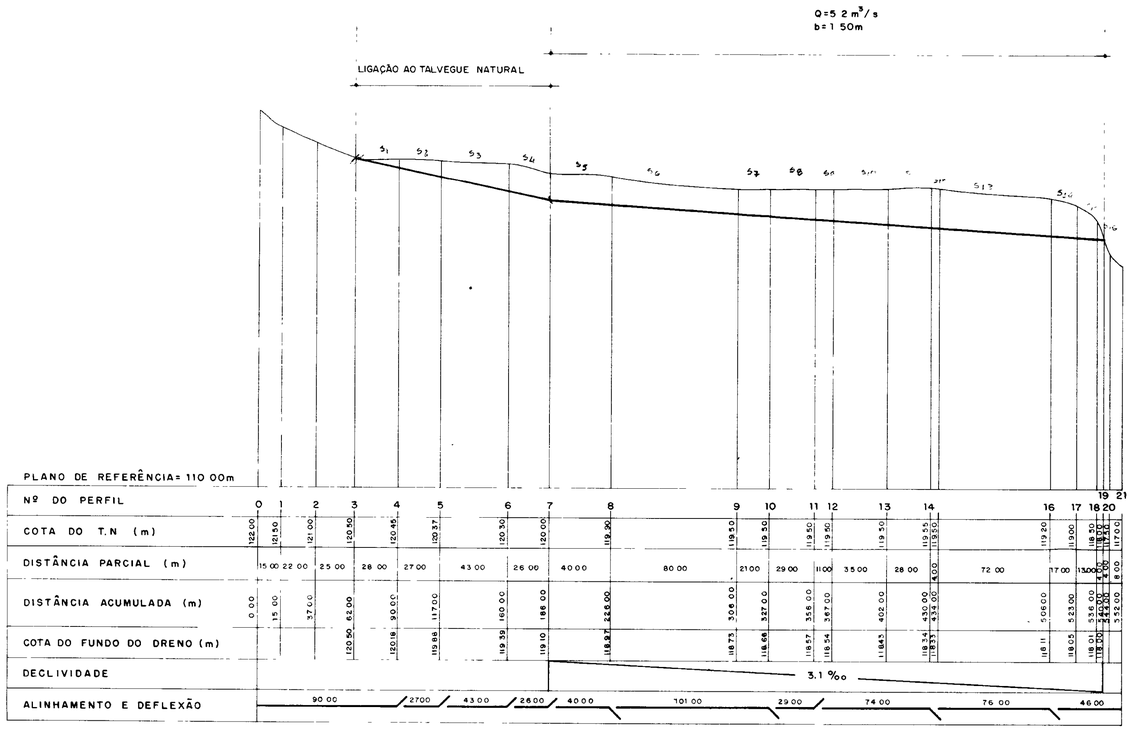

DRENO R-13

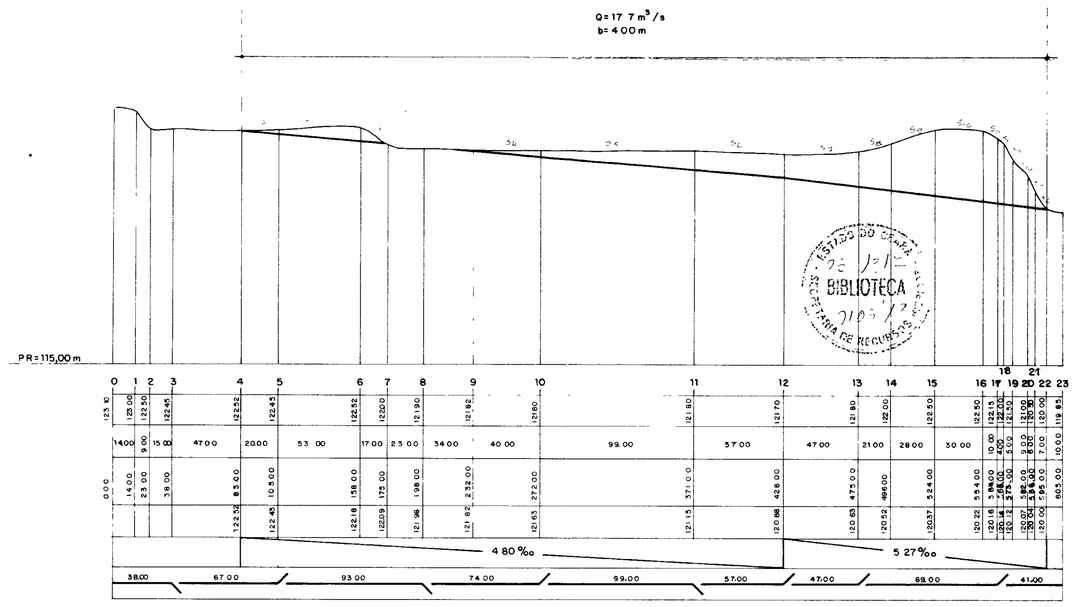

ESTADO DO CEARÁ
SECRETARIA DE RECURSOS
BIBLIOTECA

DRENO R -14

000014

GOVERNO DO ESTADO DO CEARÁ
SECRETARIA DO PLANEJAMENTO E COORDENAÇÃO
COMISSÃO ESTADUAL DE PLANEJAMENTO AGRÍCOLA - CEPA-CE
PROJETO NORDESTE - PROGRAMA DE APOIO AO PEQUENO PRODUTOR

ADAPTAÇÃO DO PROJETO RIACHO DO SANGUE
PERFÍS DOS DRENOS

SIRAC
SERVIÇOS INTEGRADOS DE ASSESSORIA E CONSULTORIA LTDA

AGUASOLOS
CONSULTORA DE ENGENHARIA LTDA

DESENHO	DATA	ESCALA	PRANCHA
HENRIQUE	AGO 1985	V=1/100 H=1/2 000	ADP 10/10